Przekrój normalny

- na prostej i na łuku

skala 1:50

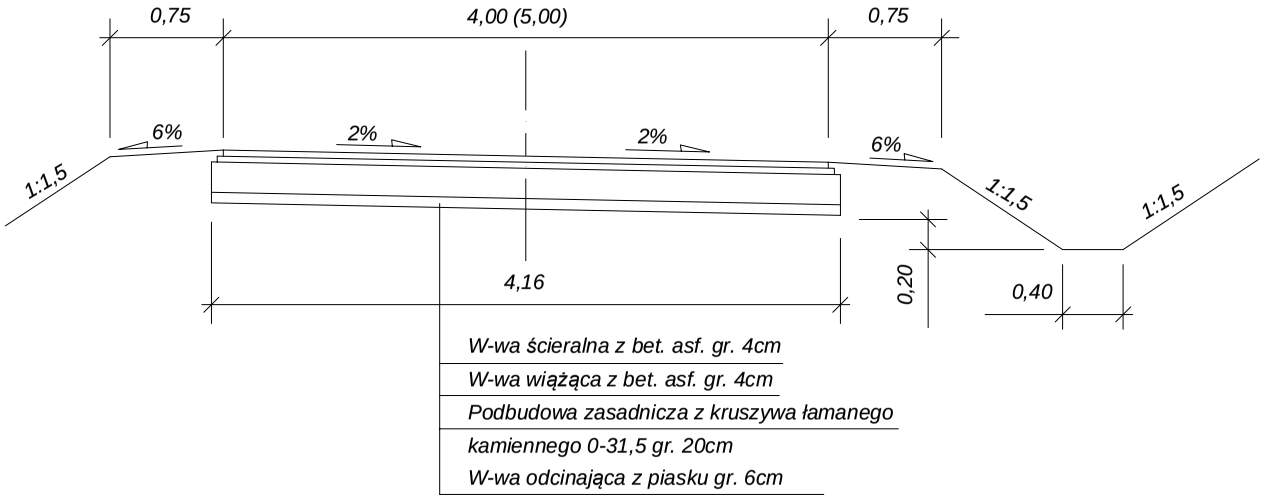

WYKONAWCA				ZAMAWIAJACY		
R i W Biuro Usług Projektowych " R i W " s.c. 64-930 Zawada , ul.Wiosenna 20 tel. (0-67) 349-16-02 ; t.kom. 0-601-539-737				Urząd Gminy Chodzież ul. Notecka 28 64-800 Chodzież		
Stadium Projekt budowlany	Branża Drogowa			Stanowisko	Imię i nazwisko	Podpis
Zadanie Budowa drogi w Stróżewicach Gmina Chodzież	Tytuł rysunku Przekrój normalny			Projektant :	Radzisław Oczkowicz upr. nr UAN -8345/1371/89 branża drogowa	
				Projektant :	————	
Obiekt Droga w Stróżewicach Gmina Chodzież	Data opracowania 12.2010 r.	Skala 1:50	Nr rysunku 3	Sprawdzajacy :	————	